Kivitel / Forma

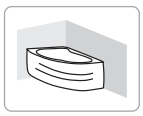

SERIA

Free Line

WTL/Free 135x175 (balos)
WTP/Free 135x175 (jobbos)
ASZIMMETRIKUS SAROKKÁD, LÁBSZETTEL





WTP/FREE 135x175 kád (kádforma: JOBBOS)



WTP/FREE 135x175 kád, hidegburkolattal (kádforma: JOBBOS)

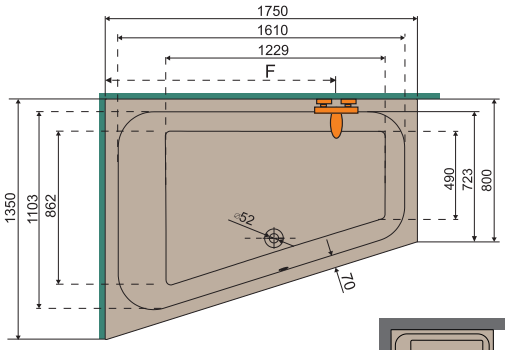

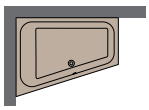

BALOS kád
Típus: WTL/FREE

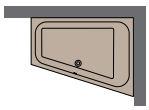

JOBBOS kád
Típus: WTP/FREE

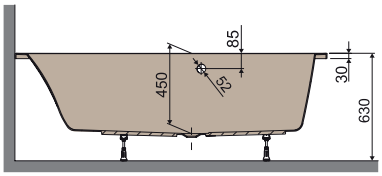

Beépítés:
A kád saját szintező lábszerkezetére. Ez a garancia alapfeltétele. Továbbá nem ajánlott a kád felső peremére történő ráburkolás. A kád kiemelhetősége biztosított kell hogy legyen. Ezen beépítési szabályok figyelmen kívül hagyásával, a termék a garanciáját elveszíti!

A kád körbe burkolása történhet:
- falazással, hidegburkolással

Tartozék:
- alátámasztó, szintezhető lábszerkezet
- kád rögzítő szett

Külön rendelhető:
- kádszifon
- kádkapaszkodó
- fejpárna

Ajánlott automata kádszifonok:

- **A0008 króm** látható résszel (Bruttó 16.100,-)
- **A0051 CR króm** látható résszel (Bruttó 13.800,-)
- **A0051 BM fehér** látható résszel (Bruttó 13.800,-)



Szifonokról bővebb információ elérhető a 182. oldalon

Termék típus	Kód	Csaptelep F	Űrtartalom	Szín Bruttó ár (Ft) fehér (bi) (01)
WTL/FREE 135x175+STW 007 *(balos)*	**SA0575-01**	900-1450	(368 liter)	**273 400,-**
WTP/FREE 135x175+STW 007 *(jobbos)*	**SA0576-01**			

✓	✓	✓	✓	✓	✓	✓	✗	✗
Alapanyag: 100% szaniter akril	**Szín: fehér (01)**	**Szintező láb tartozék**	**Kádszifon rendelhető** Bővebb infó 182. old.	**Fejtámla rendelhető** Bővebb infó 183. old.	**Kádka-paszkodó rendelhető** Bővebb infó 183. old.	**Vízkihúzó kádból rendelhető** Bővebb infó 183. old.	**Kádelőlap nem elérhető**	**Kádparaván nem elérhető**