Kivitel / Forma

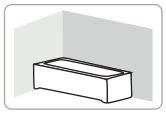

SERIA

# Free Line

## WPdo/Free

*EGYENES KÁD KÖZÉP LEFOLYÓVAL, LÁBSZETTEL*



WPdo/FREE 75x170 bi fürdőkád, közép lefolyóval



WPdo/FREE 80x180 bi fürdőkád, hidegburkolattal

Kádelőlap rendelhető
lásd 165. oldal

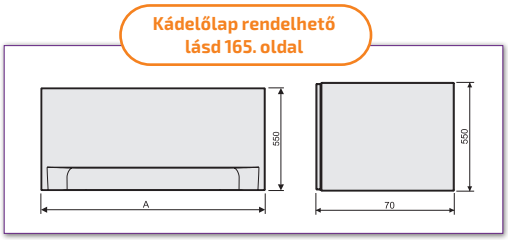


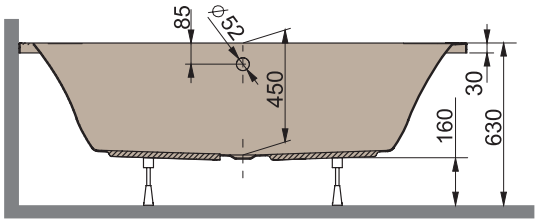


**Beépítés:**
A kád saját szintező lábszerkezetére. Ez a garancia alapfeltétele. Továbbá nem ajánlott a kád felső peremére történő ráburkolás. A kád kiemelhetősége biztosított kell hogy legyen. Ezen beépítési szabályok figyelmen kívül hagyásával, a termék a garanciáját elveszíti!

**A kád körbe burkolása történhet:**
- falazással, hidegburkolással
- gyári akril előlappal (előlapok lásd 165.oldalon). Az előlap rögzítéséhez szükséges tartozékok az előlap részei. Külön nem kell rendelni.

**Tartozék:**
- alátámasztó, szintezhető lábszerkezet - kád rögzítő szett

**Külön rendelhető:**
- kádparaván - fejpárna - kádszifon - kádkapaszkodó - kádelőlap

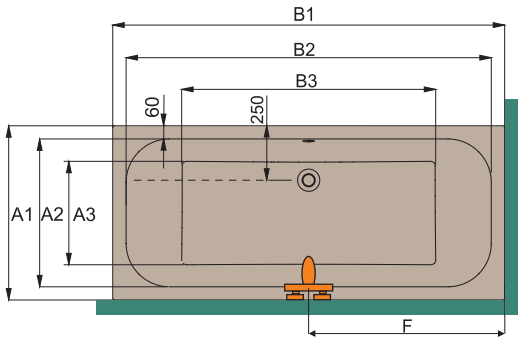


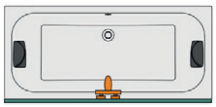

Kétoldalról is használható

Ajánlott
automata kádszifonok:



- **A0008 króm** látható résszel (Bruttó 16.100,-)
- **A0051 CR króm** látható résszel (Bruttó 13.800,-)
- **A0051 BM fehér** látható résszel (Bruttó 13.800,-)

***Szifonokról bővebb információ elérhető a 182. oldalon***

| Termék típus | Kód | A1 | A2 | A3 | B1 | B2 | B3 | Csaptelep F | Űrtartalom | Szín *Bruttó ár (Ft)* fehér (bi) (01) |
|---|---|---|---|---|---|---|---|---|---|---|
| WPdo/FREE 70x170+STW 001 | SA0533-01 | 700 | 580 | 410 | 1700 | 1580 | 1060 | 850 | (201 liter) | **145 100,-** |
| WPdo/FREE 75x170+STW 001 | SA0538-01 | 750 | 630 | 460 | 1700 | 1580 | 1060 | 850 | (221 liter) | **159 700,-** |
| WPdo/FREE 80x180+STW 001 | SA0542-01 | 800 | 680 | 510 | 1800 | 1680 | 1160 | 900 | (260 liter) | **168 900,-** |

| Alapanyag: 100% szaniter akril | Szín: fehér (01) | Lefolyó helye: kád közepén | Szintező láb tartozék | Kádszifon rendelhető | Fejtámla rendelhető | Kádka-paszkodó rendelhető | Kádparaván rendelhető | Kádelőlap és oldallap rendelhető | Vízkihúzó kádból rendelhető |
|---|---|---|---|---|---|---|---|---|---|
| | | | | Bővebb infó 182. old. | Bővebb infó 183. old. | Bővebb infó 183. old. | Bővebb infó 122-125. old. | Bővebb infó 165. old. | Bővebb infó 183. old. |

A katalógusban szereplő árak ajánlott eladási árak, melyek tartalmazzák a 27% áfa összegét!