SERIA

WP/Prestige

EGYENES KÁD KÖZÉP EFOLYÓVAL, LÁBSZETTEL

Prestige



WP/PR 80x180 bi fürdőkád, előlappal burkolva

Beépítés:
A kád saját szintező lábszerkezetére. Ez a garancia alapfeltétele. Továbbá nem ajánlott a kád felső peremére történő ráburkolás. A kád kiemelhetősége biztosított kell hogy legyen. Ezen beépítési szabályok figyelmen kívül hagyásával, a termék a garanciáját elveszíti!

A kád körbe burkolása történhet:
- falazással, hidegburkolással
- gyári akril előlappal (előlapok lásd 165.oldalon) Az előlap rögzítéséhez szükséges tartozékok az előlap részei. Külön nem kell rendelni.

Tartozék:
- alátámasztó, szintezhető lábszerkezet - kád rögzítő szett

Külön rendelhető:
- kádparaván - fejpárna - kádszifon - kádkapaszkodó - kádelőlap



Kádelőlap rendelhető
lásd 165. oldal

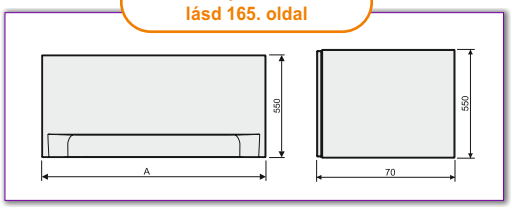

Kétoldalról is használható

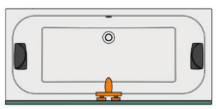

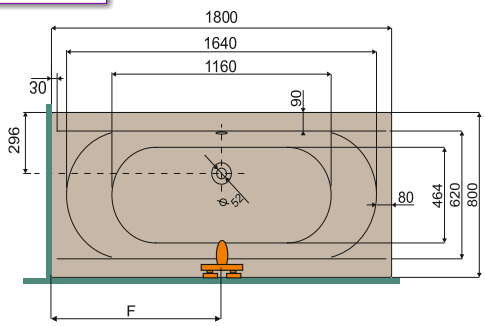

Termék típus	Kód	Csaptelep F	Űrtartalom	Szín Bruttó ár (Ft) fehér(bi) (01)
WP/PR 80x180+STW 001	SA0592-01	900	(240 liter)	177 000,-



Ajánlott automata kádszifonok:

- **A0008 króm** látható résszel (Bruttó 16.100,-)
- **A0051 CR króm** látható résszel (Bruttó 13.800,-)
- **A0051 BM fehér** látható résszel (Bruttó 13.800,-)

Szifonokról bővebb információ elérhető a 182. oldalon

Alapanyag: 100% szaniter akril	Szín: fehér (01)	75x170 Lefolyó helye:kád végében	80x180 Lefolyó helye:kád közepén	Szintező láb tartozék	Kádszifon rendelhető	Fejtámla rendelhető	Kádkapaszkodó rendelhető	Kádparaván rendelhető	Kádelőlap és oldallap rendelhető	Vízkihúzó kádból rendelhető
					Bővebbinfó 182.old.	Bővebbinfó 183.old.	Bővebbinfó 183.old.	Bővebbinfó 122-125.old.	Bővebbinfó 165.old.	Bővebbinf ó 183.old.

A katalógusban szereplő árak ajánlott eladási árak, melyek tartalmazzák a 27% áfa összegét!