WP/Idea

EGYENES KÁD VÉGLEFOLYÓVAL, LÁBSZETTEL

SERIA **Idea**

Kivitel / Forma

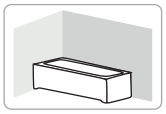



WP/IDEA 70x170 bi fürdőkád, hidegburkolással



WP/IDEA 70x150 bi fürdőkád

Beépítés:
A kád saját szintező lábszerkezetére. Ez a garancia alapfeltétele. Továbbá nem ajánlott a kád felső peremére történő ráburkolás. A kád kiemelhetősége biztosított kell hogy legyen. Ezen beépítési szabályok figyelmen kívül hagyásával, a termék a garanciáját elveszíti!

A kád körbe burkolása történhet:
- falazással, hidegburkolással

Tartozék:
- alátámasztó, szintezhető lábszerkezet
- kád rögzítő szett

Külön rendelhető:
- kádparaván
- fejpárna
- kádszifon
- kádkapaszkodó

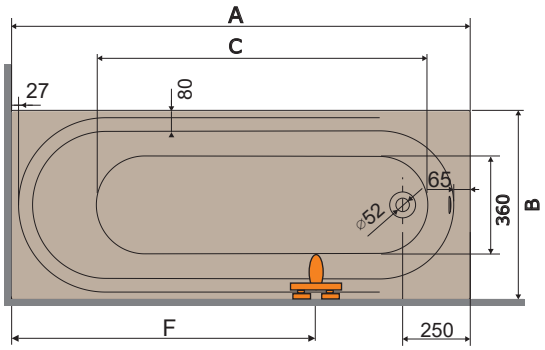

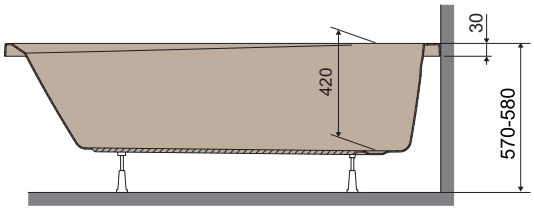



Ajánlott automata kádszifonok:

- **A0008 króm** látható résszel (Bruttó 16.100,-)
- **A0051 CR króm** látható résszel (Bruttó 13.800,-)
- **A0051 BM fehér** látható résszel (Bruttó 13.800,-)

Szifonokról bővebb információ elérhető a 182. oldalon

Termék típus	Kód	A	B	C	Csaptelep F	Űrtartalom	Szín Bruttó ár (Ft) fehér (bi) (01)
WP/IDEA 70x140+STW 001	SA0504-01	1400	700	1023	1050	(155 liter)	**84 300,-**
WP/IDEA 70x150+STW 001	SA0505-01	1500	700	1123	1100	(165 liter)	**85 600,-**
WP/IDEA 70x160+STW 001	SA0506-01	1600	700	1223	1200	(175 liter)	**86 900,-**
WP/IDEA 70x170+STW 001	SA0507-01	1700	700	1323	1200	(185 liter)	**90 900,-**

✓	✓	✓	✓	✓	✓	✓	✓	✓	✗
Alapanyag: 100% szaniter akril	Szín: fehér (01)	Lefolyó helye: kád végében	Szintező láb tartozék	Kádszifon rendelhető Bővebb infó 182. old.	Fejtámla rendelhető Bővebb infó 183. old.	Kádka-paszkodó rendelhető Bővebb infó 183. old.	Kádparaván rendelhető Bővebb infó 122-125. old.	Vízkihúzó kádból rendelhető Bővebb infó 183. old.	Kádelőlap és oldallap nem elérhető

A katalógusban szereplő árak ajánlott eladási árak, melyek tartalmazzák a 27% áfa összegét!