SERIA

Prestige

BPza/PR

ZUHANYTÁLCA, AKRYL, PADLÓRA RAGASZTHATÓ

Kivitel / Forma

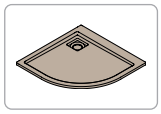

Csúszásmentes felülettel is elérhető





BPza/PR 90x90x3 bi zuhanytálca

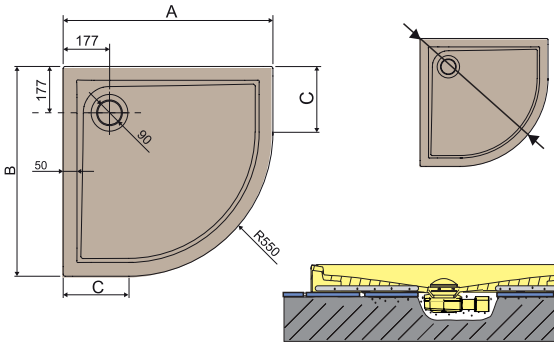

Negyed köríves tálcák sugara:
80x80-as tálca: 89 cm
90x90-es tálca: 104 cm
100x100-as tálca: 118 cm

60 ragasztó



Típus	Kód	Méret (AxB)	Méret (C)	Belső mélység	Szín Bruttó ár (Ft) fehér (bi) (01)	Pro Safe felár Bruttó ár (Ft)
BPza/PR 80x80x3	SA0134-01	800x800	250	30	108 800,-	47 500,-
BPza/PR 90x90x3	SA0136-01	900x900	350	30	113 200,-	48 200,-
BPza/PR 100x100x3	SA0138-01	1000x1000	450	30	125 300,-	64 700,-



Ajánlott szifonok:
- **A0040 fehér** tetővel (Bruttó 14.900,-)
- **A0041 króm** tetővel (Bruttó 16.000,-)
- **A0039 ezüst** tetővel (Bruttó 11.600,-)
- **A49CR króm** tetővel (Bruttó 9.100,-)

Szifonokról bővebb információ elérhető a 182. oldalon

A zuhanytálca közvetlenül a padló burkolathoz ragasztható. Lábbal nem emelhető fel. A tálca 60 mm-es peremmel rendelkezik. A perem a padlóburkolat síkja fölé kerül. A tálca alja a padlóra ültethető süllyesztés nélkül. **A tálca és padló közötti található egy ragasztási hézag. Tálca ragasztása csempe ragasztóval történik.** A zuhanytálca szifon a padlóba süllyesztendő.

PRO SAFE csúszásmentes felület:
csúszásgátlós felület külön rendelhető. A speciális felület a tálca járó felületének a 100%-át lefedi. Ezáltal a tálca használatát, a tálcába való belépést és csúszós (nedves) lábbal való kilépést is biztonságossá teszi. A felület felár ellenében (opcionálisan) rendelhető. A zuhanytálca ára nem tartalmazza a felületi bevonat árát.

✓ **Alapanyag: 100% szaniter akril**

✓ **Tálca szín: - fehér (01)**

✓ **Zuhanytálca szifon rendelhető**
Bővebb infó 182. old.

✓ **Vízlehúzó zuh.tálcáról rendelhető**
Bővebb infó 183. old.

✓ ***Pro Safe csúszásmentes* felület rendelhető**
Bővebb infó itt és a 150-151. old.

✗ **Szintező láb ennél a típusnál nem elérhető**

A katalógusban szereplő árak ajánlott eladási árak, melyek tartalmazzák a 27% áfa összegét!