SERIA

Space Line | BPK/SPACE

ZUHANYTÁLCA, AKRYL



BPK/SPACE 90x90x3 zuhanytálca

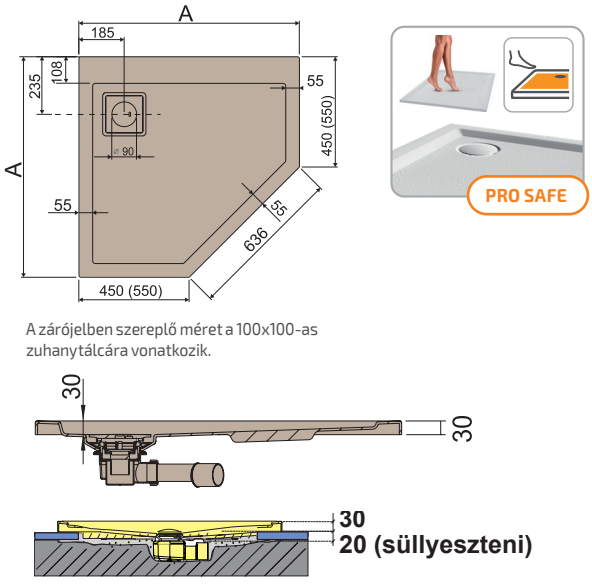

A zárójelben szereplő méret a 100x100-as zuhanytálcára vonatkozik.

Figyelem!
PRO SAFE csúszásmentes felület elérhető!
A csúszásmentes felület a tálca járó felületének 100%-át lefedi.
Részletes leírás a PRO SAFE felületről lásd a 150-151. oldalon!

Tartozék zuhanytálca szifon látható részét, szögletes design szifontetővel szállítjuk.

Típus	Kód	Méret AxA	Mélység	Szín Bruttó ár (Ft) fehér (bi) (01)	Pro Safe felár Bruttó ár (Ft)
BPK/SPACE 90x90x3	SA0164-01	900x900	30	**162 100,-**	**49 100,-**
BPK/SPACE 100x100x3	SA0165-01	1000x1000	30	**180 100,-**	**66 400,-**



SERIA

Space Mineral | BPK-M/SPACE

ZUHANYTÁLCA, ÖNTÖTT MÁRVÁNY, EXTRA LAPOS



BPK-M/SPACE 90x90x1,5 zuhanytálca

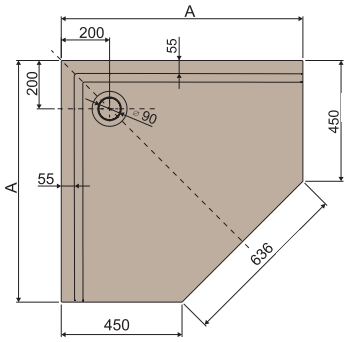



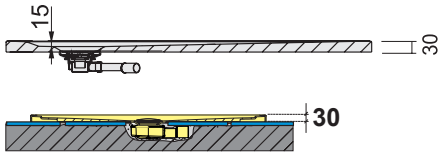

Figyelem!
Az öntött márvány zuhanytálca 100x100-as méretben nem rendelhető!
PRO SAFE csúszásmentes felület elérhető!
A csúszásmentes felület a tálca járó felületének 100%-át lefedi.
Részletes leírás a PRO SAFE felületről lásd a 150-151. oldalon!

Típus	Kód	Méret AxA	Mélység	Szín Bruttó ár (Ft) fehér (bi) (01)	Pro Safe felár Bruttó ár (Ft)
BPK-M/SPACE 90x90x1,5	SA0365-01	900x900	15	**172 600,-**	**49 200,-**

