kpl-KCDD-M/BASIC-S
kpl-KCDD-M/BASIC-SHP

ZUHANYKABIN SZETT,
2 DB KIFELÉ NYÍLÓ AJTÓVAL

Kivitel / Forma

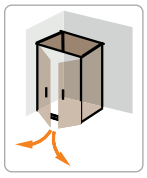

ÚJ TERMÉK

SANPLAST Glass protect
vízlepergető üvegfelület!

Üveg: W0, W18 | Profil szín: 01 (bi)



BASIC-S 1





kpl-KCDD-M/BASIC-S 80 bi W0 (átlátszó üveggel, fehér kerettel, fehér hátfallal) zuhanykabin szett padlóra ültetve

Lábra állítva, előlappal szerelve

BASIC-SHP 2





Lábra állítva, előlappal szerelve



kpl-KCDD-M/BASIC-SHP 70 bi W0 (átlátszó üveggel, fehér kerettel, akril hátfallal) zuhanykabin szett padlóra ültetve

W18 üveg

1

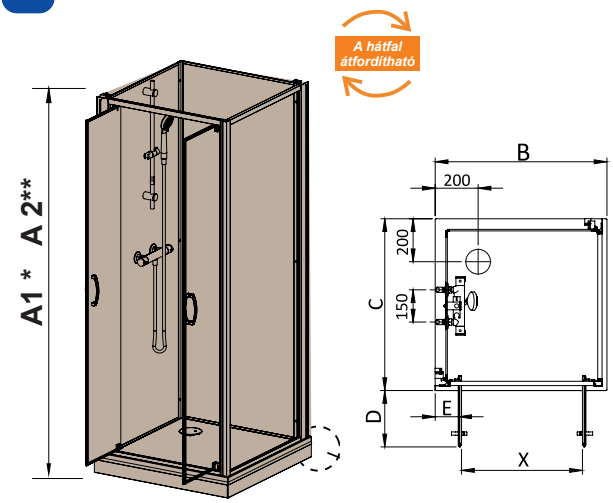

2

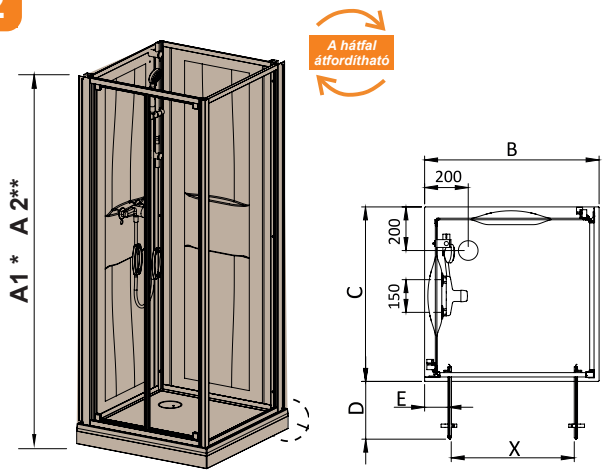

• **Zuhanytálca lefolyók pozíciója:**



70x70, 80x80

TERMÉK leírások, TARTOZÉKOK
Lásd a 74-75. oldalon!

- Tartozék leírás, felszereltség
- Műszaki információk, paraméterek
- Zuhanytálca beépítési lehetőségek

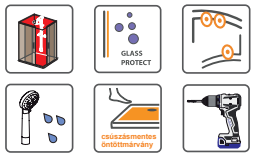

Zuhanytálca 3 az 1-ben

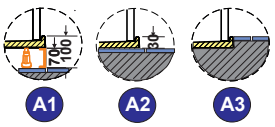

Zuhanykabin szett

	Típus	Kód	Üveg minta	Oldalfal mérete (C)	Oldalfal mérete (B)	(D)	(E)	Ajtó nyílás (X)	Mag. (A1)*	Mag. (A2)**	KERET szín Bruttó ár (Ft) fehér (bi) (01) - fehér keret - fehér hátfal
1	kpl-KCDD/BASIC-M-70-S	SK0128-01	W0	700	700	210	110	480	1995	1925	**526 100,-**
	kpl-KCDD/BASIC-M-70-S	SK0127-01	W18	700	700	210	110	480	1995	1925	**552 400,-**
	kpl-KCDD/BASIC-M-80-S	SK0130-01	W0	800	800	260	110	580	1995	1925	**501 400,-**
	kpl-KCDD/BASIC-M-80-S	SK0129-01	W18	800	800	260	110	580	1995	1925	**526 100,-**
2	kpl-KCDD/BASIC-M-70-SHP	SK0170-01	W0	700	700	210	110	480	1995	1925	**500 300,-**
	kpl-KCDD/BASIC-M-70-SHP	SK0169-01	W18	700	700	210	110	480	1995	1925	**524 900,-**
	kpl-KCDD/BASIC-M-80-SHP	SK0172-01	W0	800	800	260	110	580	1995	1925	**476 800,-**
	kpl-KCDD/BASIC-M-80-SHP	SK0171-01	W18	800	800	260	110	580	1995	1925	**500 300,-**

*A1= Magasság lábra szerelt és előlappal burkolt zuhanytálca esetén
**A2= Magasság alacsony beépítési mód esetén, a tálca padlóra van helyezve (láb nélkül)

A katalógusban szereplő árak ajánlott eladási árak, melyek tartalmazzák a 27% áfa összegét!

BASIC-S termékcsalád tartozékai és felszereltsége



A komplett zuhanykabin szettet hátfallal, csapteleppel, szerelvényekkel, tálcával, lábbal, szifonnal együtt szállítjuk!

Tartozékok:

1, Komplett zuhanykabin szett, hátfallal
2, Öntöttmárvány zuhanytálca, csúszásmentes!
3, Lábszett + Előlap
***4, Szifon** (lapos, 6 cm magas)*
5, Thermosztátos zuhany csaptelep
***6, Zuhanyrúd** (60 cm magas)*
7, Kézi zuhany + Zuhany gégecső

Műszaki tartalom:

8, Fehét keret és fehér hátfal üveg
9, Edzett biztonsági üveg a front rész + hátfal üveg
6 mm ajtó / 5 mm fix elemek
10, Vízlepergető üvegfelület
11, Üvegválaszték 2 db:
W0 (átlátszó) és W18 (intim zóna)
12, Nyílóajtó esetén az ajtónyitás iránya átfordítható
13, Tolóajtó esetén az ajtó kibillenthető a tisztításhoz
14, Íves, tolóajtós kabin esetén dupla görgő fent
15, Szögletes, tolóajtós kabin esetén szimpla görgő
16, A zuhanykabint a falhoz kell rögzíteni

Egyéb beépítési és műszaki információk lásd lent!







BASIC-SHP termékcsalád tartozékai és felszereltsége



A komplett zuhanykabin szettet hátfallal, csapteleppel, szerelvényekkel, tálcával, lábbal, szifonnal együtt szállítjuk!

Tartozékok:

1, Komplett zuhanykabin szett, hátfallal
2, Öntöttmárvány zuhanytálca, csúszásmentes!
3, Lábszett + Előlap
4, Szifon (lapos, 6 cm magas)
5, Egykaros zuhany csaptelep
6, Zuhanyrúd (60 cm magas)
7, Kézi zuhany + Zuhany gégecső

Műszaki tartalom:

***8, Fehér keret és akril hátfal panel** (nem üveg!)*
***9, Edzett biztonsági üveg a front rész:** 6 mm ajtó / 5 mm fix elemek*
***10, Kabin hátfal: AKRYL (nem üveg):** polc kialakítással, hátfal 4 mm vastag*
11, Vízlepergető üvegfelület
***12, Üvegválaszték 2 db:** W0 (átlátszó) és W18 (intim zóna)*
13 Nyílóajtó esetén az ajtónyitás iránya átfordítható
14, Tolóajtó esetén az ajtó kibillenthető a tisztításhoz
15, Íves, tolóajtós kabin esetén dupla görgő fent
16, Szögletes, tolóajtós kabin esetén szimpla görgő
17, A zuhanykabint a falhoz kell rögzíteni

Egyéb beépítési és műszaki információk lásd lent!









FONTOS műszaki információk, mindhárom típusú hátfalas kabin esetén:

- **A kabin hátfala nem látszik át, sem üveg sem akril hátfal esetén!** Mögötte a szerelvények rejtve maradnak.
- **A kabin hátfal mögött található kb. 35-40 mm szerelési hely.** A vízcsövek átvezethetők egyik oldalról a másikra szükség esetén, amennyiben a fali hidegvizes és melegvizes kiállás nem a kívánt oldalon helyezkedne el.
- **Rögzítés:** a kabin szettet az összeszerelést követően 2 helyen a ***falhoz kell rögzíteni!***
- **Szett:** a termékek kizárólag szettben érhetők el!
- **Hátfal elemek felcserélhetők?**
  - szimmetrikus kabin esetén **igen**: (70x70, 80x80, 90x90) A 2 db hátfal elem felcserélhető. A csaptelepes hátfal elem bármelyik oldalra kerülhet.
  - téglalap formájú kabin esetén **nem**: (80x100, 80x120, 90x120) A csaptelep minden esetben a hosszú oldalra kerül (de mögötte a vízcső átvezethető akár a kabin rövid oldalára is ha ott van a vízkiállás. A gyári flexibils cső (800-900 mm) de toldható.

Thermosztatikus csaptelepek vízkeverése: a pontos vízkeverése ***átfolyós rendszerű kazánok esetén nem*** minden esetben működik tökéletesen!

Zuhanytálca lefolyók pozíciója:  80x80, 90x90  70x70, 80x80, 90x90  80x100, 80x120, 90x120

CSÚSZÁSMENTES zuhanytálca szettek 3 az 1-ben

A hátfalas (négy oldalról zárt) zuhanykabinokat önöttmárvány tálcával szállítjuk. A tálcák esztétikus, lapos kivitelűek, melyek padlóra ültethetők, padlósíkba süllyeszthetők vagy lábra állítva kiemelhetők. ***A tálcák felülete csúszásmentes! Speciális, peremes kialakítású tálcák, kizárólag a hátfalas kabinokkal együtt érhetők el szettben!***

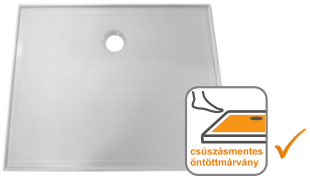

Mit kapunk a zuhanytálca szetthez?

- ***zuhanytálcát:*** öntött márvány zuhanytálca, csúszásmentes felülettel! A zuhanytálca: 30 mm magas + van körben rajta egy 10 mm magas perem. A kabin a tálcán ül.
- ***előlapot:*** fém előlap, a tálcával megegyező fehér színben
- ***lábszettet***
- ***szifont:*** lapos, 6 cm magas kivitel, belül hajgyűjtő ráccsal

Zuhanytálcák beépítési lehetőségei:

Mindhárom kabinszett esetén: CL-II, BASIC-S, BASIC-SHP

A1 = lábbal kiemelhető
A2 = padlóra ültethető
A3 = padlóba süllyeszthető

A1

- A zuhanytálcát lábszettre állítjuk, az elejét előlappal burkoljuk.
- Beépítés során a csomagban található ***teljes rendszert felhasználjuk: a tálcát, az előlapot, a lábszerkezetet és a szifont is!***

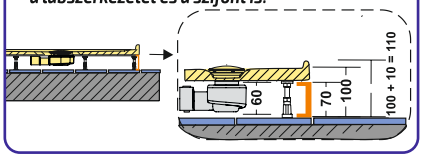

A2

- A zuhanytálcát a padló burkolatra ültetjük.
- Beépítés során kizárólag a csomagban található ***tálcát és a szifont építjük be. Az előlap és lábszerkezet nem kerül felhasználásra!***

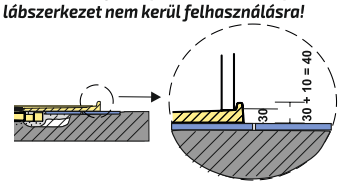

A3

- A zuhanytálcát a padlóba süllyesztjük
- Beépítés során kizárólag a csomagban található ***tálcát és a szifont építjük be. Az előlap és lábszerkezet nem kerül felhasználásra!***

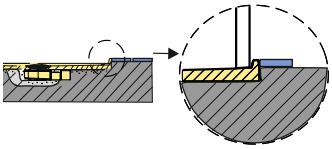

ÜVEGVÁLASZTÉK, ÜVEGMINTÁK

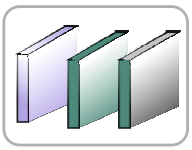



W0 (átlátszó, vízti szta üveg)

- Belül és kívül sima, átlátszó

A Glass Protect vízlepergető felület az üveg belső és külső oldalán egyaránt megtalálható!
(Az üveg átfordítható!)



W18 (Intim zóna üvegminta)

- Belül sima, kívül mintás, 60% átlátszó, 40% intimo felület
- **Az *üvegminta a külső oldalon* található!**
- **A Glass Protect vízlepergető hatással kizárólag az üveg belső, sima oldala rendelkezik!**

Keret színek

BASIC-S



Fehér profil - bi (01) = ***Festett fehér üveg hátfal***



BASIC-SHP



Fehér profil - bi (01) = ***Akril hátfal fehér színben, polc kialakítással***

