SERIA

Exa Line

DL/Exa Line +SS0/Exa Line

HARMONIKA + FIX OLDALFAL

Kivitel / Forma

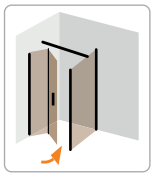







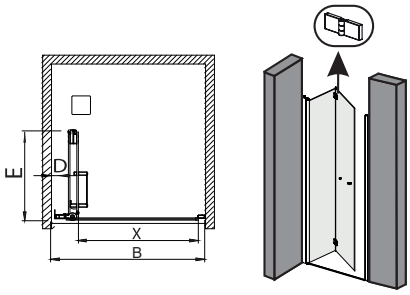

Egy irányba nyitható.

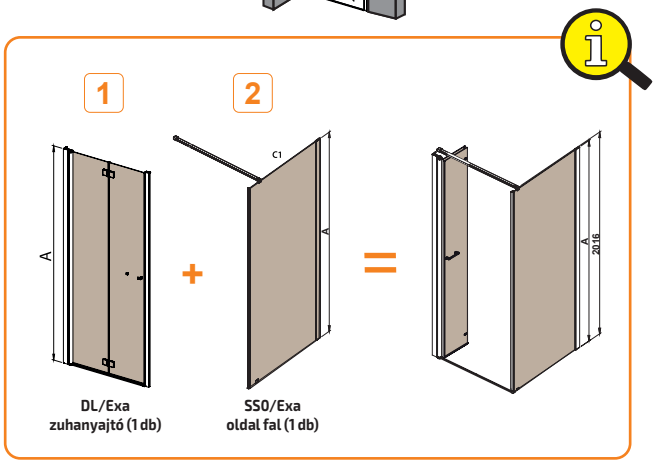



Kivitel:
- 1 db befele nyíló-toló harmonika ajtóval + 1 db fixfal kombinációval

DL/EXA Line 90 sb W0 + SS0/EXA Line 90 sb W0 (átlátszó üveggel, fényes króm kerettel) ajtó + fixfal összeállítás padlóra ültetve

Az összeállításhoz szükséges:
1 db zuhanyajtó (1. szám)
+ 1 db fix oldalfal (2. szám)
A fix oldalfal bármelyik oldalra szerelhető!

Az ajánlott zuhanytálcák a 132-149. oldalakon találhatók!
Beépíthető tálca nélkül is!

1 Zuhanyajtó

Típus	Kód	Üveg minta	Szab. tart. (B)	Ajtó nyílás (X)	Mag. (A)	(E)	(D)	KERET szín Bruttó ár (Ft) fényes króm (sb) (38)
DL/EXA LINE-70	SK0530-38	W0	680-685	527	2000	311	55	**252 300,-**
DL/EXA LINE-80	SK0531-38	W0	780-785	627	2000	361	55	**259 600,-**
DL/EXA LINE-90	SK0532-38	W0	880-885	727	2000	411	55	**266 300,-**
DL/EXA LINE-100	SK0533-38	W0	980-985	827	2000	461	55	**273 700,-**
DL/EXA LINE-120	SK0534-38	W0	1180-1185	1027	2000	561	55	**281 000,-**

2 Fix oldalfal

Típus	Kód	Üveg minta	Szab. tart. (C1)	Mag. (A)	KERET szín Bruttó ár (Ft) fényes króm (sb) (38)
SS0/EXA LINE-70	SK0610-38	W0	653-677	2000	**108 000,-**
SS0/EXA LINE-75	SK0612-38	W0	703-727	2000	**112 900,-**
SS0/EXA LINE-80	SK0614-38	W0	753-777	2000	**112 900,-**
SS0/EXA LINE-90	SK0616-38	W0	853-877	2000	**118 400,-**
SS0/EXA LINE-100	SK0618-38	W0	953-977	2000	**123 900,-**
SS0/EXA LINE-120	SK0620-38	W0	1153-1177	2000	**135 500,-**



Fényes króm (38)

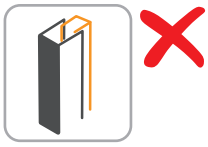

Toldó profil nem elérhető



Rendelhető és beépíthető tálca nélkül

Össze-állítás ajtó+fix fal

Zuhanytálca külön rendelhető
132-149. old.

„Busz" ajtós kivitel

Ajtónyitás iránya átfordítható

Nyíló zsanér

Keret szín 1 db
Bővebb infó 195. old.

Üveg választék: 1 db
Bővebb infó 196. old.

Edzett biztonsági üveg
6 mm

Vízleper-gető üveg tartozék
Bővebb infó 190. old.

Akadály-mentesen használható

A katalógusban szereplő árak ajánlott eladási árak, melyek tartalmazzák a 27% áfa összegét!

ÜVEGVÁLASZTÉK, ÜVEGMINTÁK

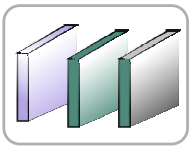



W0 (átlátszó, vízti szta üveg)

- Belül és kívül sima, átlátszó

A Glass Protect vízlepergető felület az üveg belső és külső oldalán egyaránt megtalálható!

(Az üveg átfordítható!)

Keret színek



Fényes króm profil - sb

(38)