SERIA

Exa Line

DJ2/Exa Line + SS2/Exa

ZUHANYAJTÓ, 1 DB KIFELÉ-BEFELÉ NYÍLÓ AJTÓVAL + 1 DB SS2 FIX ÜVEG ELEMMEL

Kivitel / Forma

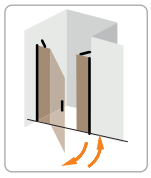









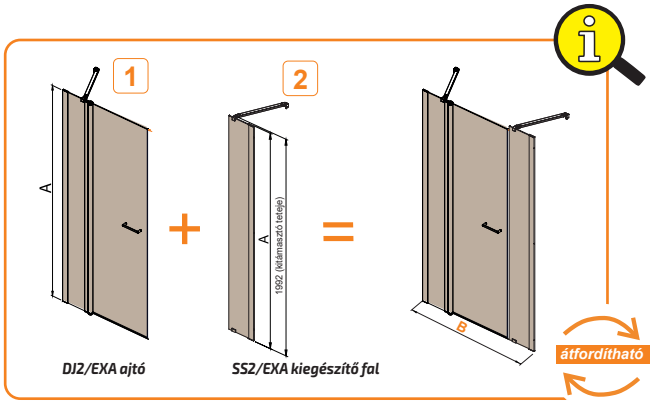



Kivitel:
- 1 db kifelé-befelé nyíló ajtóval (átfordítható!)

DJ2/EXA Line 100 sb W0 ajtó +SS2/EXA Line 30 sb W0 fix üveg elem (átlátszó üveggel, fényes króm kerettel) lapos zuhanytálcával

*(B=szélességi méret lásd külön táblázatban)

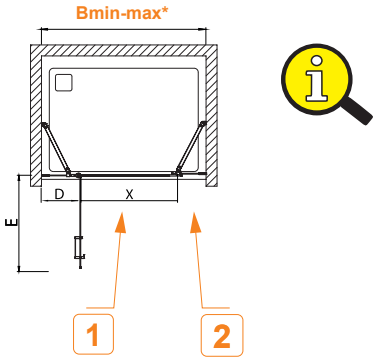

1 Zuhanyajtó

Típus	Kód	Üveg minta	Szab. tart. (B)	Ajtó nyílás (X)	Mag. (A)	(D)	(E)	KERET szín Bruttó ár (Ft) fényes króm (sb) (38)	matt fekete (cy) (59)
								mattfehér (bs) (24)	
DJ2/EXA LINE-100	SK0497-xx	W0	*B méretek lásd a lenti méret táblázatban	660	2000	282-297	671	**253 500,-**	**278 500,-**
DJ2/EXA LINE-100	SK0496-xx	W23		660	2000	282-297	671	**266 300,-**	-
DJ2/EXA LINE-110	SK0499-xx	W0		660	2000	382-397	671	**265 700,-**	**292 000,-**
DJ2/EXA LINE-110	SK0498-xx	W23		660	2000	382-397	671	**279 200,-**	-
DJ2/EXA LINE-120	SK0501-xx	W0		660	2000	482-497	671	**279 200,-**	**306 700,-**
DJ2/EXA LINE-120	SK0500-xx	W23		660	2000	482-497	671	**292 600,-**	-

Beépítés:
- Beépíthető zuhanytálcával vagy közvetlenül a padló burkolatra.
- Nincs külön jobbra vagy balra nyíló kivitel, a tengelye körül átfordítva nyitható mindkét irányba.
- **Az ajtó kifelé-befelé nyíló.**

Az ajánlott zuhanytálcák a 132-149. oldalakon találhatók!
Beépíthető tálca nélkül is!
Az ajtónyitás iránya felcserélhető!

2 Fix üveg elem

Típus	Kód	Üveg minta	Mag. (A)	KERET szín Bruttó ár (Ft) fényes króm (sb) (38)	matt fekete (cy) (59)
				mattfehér (bs) (24)	
SS2/EXA LINE-20	SK0635-xx	W0	1989	**85 400,-**	**94 400,-**
SS2/EXA LINE-20	SK0633-xx	W23	1989	**89 100,-**	-
SS2/EXA LINE-30	SK0638-xx	W0	1989	**89 700,-**	**98 700,-**
SS2/EXA LINE-30	SK0636-xx	W23	1989	**93 400,-**	-
SS2/EXA LINE-40	SK0641-xx	W0	1989	**93 400,-**	**103 700,-**
SS2/EXA LINE-40	SK0639-xx	W23	1989	**98 300,-**	-
SS2/EXA LINE-50	SK0644-xx	W0	1989	**98 300,-**	**108 600,-**
SS2/EXA LINE-50	SK0642-xx	W23	1989	**103 100,-**	-

KIFELÉ és ***BEFELÉ*** is nyíló ajtó.
Ajtónyitás iránya felcserélhető!

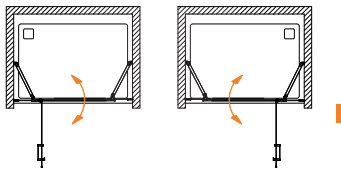

DJ2/EXA 100 + SS2

	*B méret (mm)
100 ajtó + **20** fix =	**1190-1200**
100 ajtó + **30** fix =	**1290-1300**
100 ajtó + **40** fix =	**1390-1400**
100 ajtó + **50** fix =	**1490-1500**

DJ2/EXA 110 + SS2

	*B méret (mm)
110 ajtó + **20** fix =	**1290-1300**
110 ajtó + **30** fix =	**1390-1400**
110 ajtó + **40** fix =	**1490-1500**
110 ajtó + **50** fix =	**1590-1600**

DJ2/EXA 120 + SS2

	*B méret (mm)
120 ajtó + **20** fix =	**1390-1400**
120 ajtó + **30** fix =	**1490-1500**
120 ajtó + **40** fix =	**1590-1600**
120 ajtó + **50** fix =	**1690-1700**

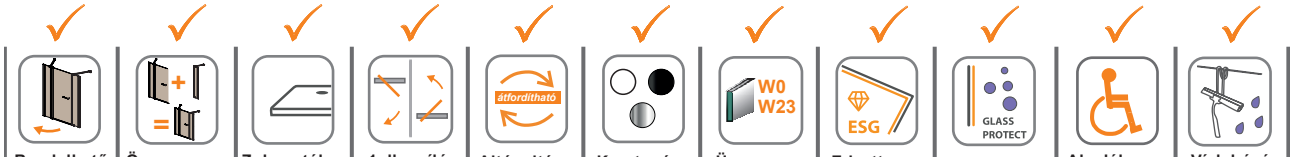

ÜVEGVÁLASZTÉK, ÜVEGMINTÁK



W0 (átlátszó, vízti szta üveg)

- Belül és kívül sima, átlátszó

A Glass Protect vízlepergető felület az üveg belső és külső oldalán egyaránt megtalálható! (Az üveg átfordítható!)



W23 (Elegant intim zóna üvegminta)

- Belül sima, kívül mintás, 60% átlátszó, 40% mintás felület
- **Az *üvegminta a külső oldalon* található!**
- **A Glass Protect vízlepergető hatással kizárólag az üveg belső, sima oldala rendelkezik!**

Keret színek



Fényes króm profil - sb

(38)



MATT fekete profil - cy

(59)



MATT fehér profil - bs

(24)