Négyszögletes zuhnytálcák

SERIA

B-M/Space

ZUHANYTÁLCA,
ÖNTÖTT MÁRVÁNY,
EXTRA LAPOS

Space Mineral

Kivitel / Forma | Csúszásmentes felülettel is elérhető | Vágható



Téglalap alakú kialakítás
1,5cm belső mélység







padlóval egy síkban történő süllyesztés

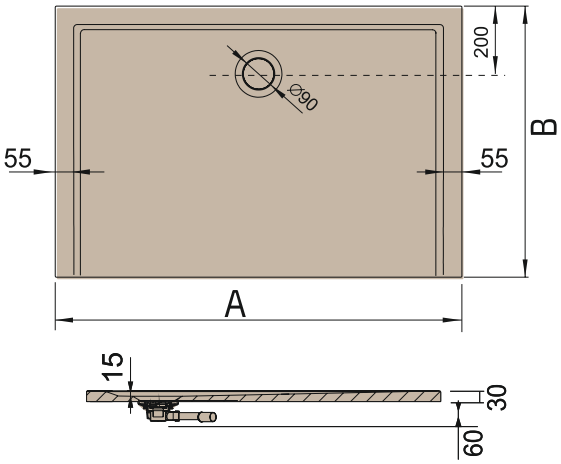



Tálca beépítési lehetőségek lásd a tálca beépítés menüpontban

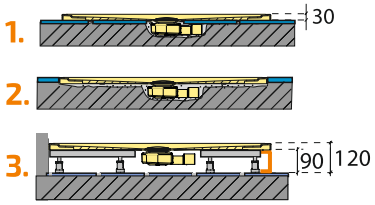



Beépítés (rajzok lásd balra):
1. süllyesztés nélkül a padlóra ültethető
2. padlósíkkal egy szintbe süllyeszthető
3. STS vázszerkezettel megemelve a padló fülé helyezhető. Ebben az esetben előlappal burkoljuk a tálca elejét.

Tartozék:
- lefolyó szifon, (fehér tálcánál - fehér látható résszel)
- lefolyó szifon, (színes tálcánál - króm látható résszel)

Rendelhető tartozék:
- zuhanytálca előlap, kizárólag fehér színben
- alátámasztó, szintezhető vázszerkezet (STS)

CSÚSZÁSMENTES FELÜLET: Pro Safe felület külön rendelhető

Lábszerkezetek árai és bővebb leírás a 189. oldalon található!

Az 1,5 cm mély tálca magassága STS-vázszerkezetre állítva, előlappal szerelve, 12 cm a padlótól!

PRO SAFE csúszásmentes felület: csúszásgátlós felület külön rendelhető. A speciális felület a tálca járó felületének a 100%-át lefedi. Ezáltal a tálca használatát, a tálcába való belépést és csúszós (nedves) lábbal való kilépést is biztonságossá teszi. A felület felár ellenében (opcionálisan) rendelhető. A zuhanytálca ára nem tartalmazza a felületi bevonat árát.

A katalógusban szereplő árak ajánlott eladási árak, melyek tartalmazzák a 27% áfa összegét!

SERIA

B-M/Space

ZUHANYTÁLCA, ÖNTÖTT MÁRVÁNY, EXTRA LAPOS

Space Mineral

Kivitel / Forma | Csúszásmentes felülettel is elérhető | Vágható



Téglalap alakú kialakítás
1,5cm belső mélyég

Típus	Kód	Méret (AxB)	Belső mélység	Szín Bruttó ár (Ft) fehér (bi) (01)	világos szürke (js) (55) kőszürke (sk) (52) palaszürke (sy) (51)	Pro Safe felár Bruttó ár (Ft)
B-M/SPACE 70x80x1,5	SA0310-xx	800x700	15	153 400,-	190 700,-	47 800,-
B-M/SPACE 70x90x1,5	SA0311-xx	900x700	15	139 700,-	173 300,-	47 200,-
B-M/SPACE 70x100x1,5	SA0312-xx	1000x700	15	148 400,-	184 500,-	47 900,-
B-M/SPACE 70x110x1,5	SA0313-xx	1100x700	15	162 700,-	202 500,-	48 500,-
B-M/SPACE 70x120x1,5	SA0314-xx	1200x700	15	157 700,-	196 300,-	63 400,-
B-M/SPACE 70x130x1,5	SA0315-xx	1300x700	15	171 400,-	213 100,-	64 000,-
B-M/SPACE 70x140x1,5	SA0316-xx	1400x700	15	172 600,-	214 900,-	64 100,-
B-M/SPACE 70x150x1,5	SA0317-xx	1500x700	15	183 200,-	228 000,-	64 700,-
B-M/SPACE 70x160x1,5	SA0318-xx	1600x700	15	226 700,-	282 100,-	68 400,-
B-M/SPACE 70x170x1,5	SA0319-xx	1700x700	15	244 200,-	303 800,-	69 600,-
B-M/SPACE 70x180x1,5	SA0320-xx	1800x700	15	271 500,-	338 000,-	72 100,-
B-M/SPACE 75x80x1,5	SA0321-xx	800x750	15	160 200,-	199 400,-	48 500,-
B-M/SPACE 75x90x1,5	SA0322-xx	900x750	15	167 000,-	207 500,-	49 200,-
B-M/SPACE 75x100x1,5	SA0323-xx	1000x750	15	174 500,-	216 800,-	49 100,-
B-M/SPACE 75x110x1,5	SA0324-xx	1100x750	15	181 300,-	225 500,-	64 700,-
B-M/SPACE 75x120x1,5	SA0325-xx	1200x750	15	188 200,-	234 200,-	65 300,-
B-M/SPACE 75x130x1,5	SA0326-xx	1300x750	15	195 000,-	242 900,-	65 900,-
B-M/SPACE 75x140x1,5	SA0327-xx	1400x750	15	201 900,-	251 000,-	66 500,-
B-M/SPACE 75x150x1,5	SA0328-xx	1500x750	15	208 700,-	259 700,-	67 200,-
B-M/SPACE 75x160x1,5	SA0329-xx	1600x750	15	215 500,-	268 400,-	67 800,-
B-M/SPACE 75x170x1,5	SA0330-xx	1700x750	15	223 000,-	277 700,-	68 400,-
B-M/SPACE 75x180x1,5	SA0331-xx	1800x750	15	230 500,-	287 100,-	68 400,-
B-M/SPACE 80x90x1,5	SA0332-xx	900x800	15	174 500,-	216 800,-	49 100,-
B-M/SPACE 80x100x1,5	SA0333-xx	1000x800	15	155 900,-	193 800,-	47 800,-
B-M/SPACE 80x110x1,5	SA0334-xx	1100x800	15	191 900,-	238 600,-	65 300,-
B-M/SPACE 80x120x1,5	SA0335-xx	1200x800	15	177 000,-	219 900,-	64 700,-
B-M/SPACE 80x130x1,5	SA0336-xx	1300x800	15	198 800,-	247 300,-	67 100,-
B-M/SPACE 80x140x1,5	SA0337-xx	1400x800	15	200 600,-	249 700,-	65 900,-
B-M/SPACE 80x150x1,5	SA0338-xx	1500x800	15	211 200,-	262 800,-	67 200,-
B-M/SPACE 80x160x1,5	SA0339-xx	1600x800	15	215 500,-	268 400,-	67 800,-
B-M/SPACE 80x170x1,5	SA0340-xx	1700x800	15	229 800,-	286 400,-	69 100,-
B-M/SPACE 80x180x1,5	SA0341-xx	1800x800	15	237 900,-	296 400,-	69 100,-
B-M/SPACE 80x190x1,5	SA0342-xx	1900x800	15	282 100,-	351 700,-	72 700,-
B-M/SPACE 80x200x1,5	SA0343-xx	2000x800	15	307 600,-	383 400,-	74 000,-
B-M/SPACE 90x100x1,5	SA0344-xx	1000x900	15	162 700,-	202 500,-	63 400,-
B-M/SPACE 90x110x1,5	SA0345-xx	1100x900	15	172 600,-	214 900,-	64 100,-
B-M/SPACE 90x120x1,5	SA0346-xx	1200x900	15	191 300,-	237 900,-	65 900,-
B-M/SPACE 90x130x1,5	SA0347-xx	1300x900	15	200 600,-	249 700,-	65 900,-
B-M/SPACE 90x140x1,5	SA0348-xx	1400x900	15	220 500,-	274 600,-	67 800,-
B-M/SPACE 90x150x1,5	SA0349-xx	1500x900	15	234 800,-	292 700,-	69 700,-
B-M/SPACE 90x160x1,5	SA0350-xx	1600x900	15	234 800,-	292 700,-	69 700,-
B-M/SPACE 90x170x1,5	SA0351-xx	1700x900	15	247 900,-	308 800,-	70 200,-
B-M/SPACE 90x180x1,5	SA0352-xx	1800x900	15	292 000,-	364 200,-	73 400,-
B-M/SPACE 90x190x1,5	SA0353-xx	1900x900	15	334 900,-	417 600,-	76 500,-
B-M/SPACE 90x200x1,5	SA0354-xx	2000x900	15	385 900,-	481 100,-	80 900,-
B-M/SPACE 100x110x1,5	SA0355-xx	1100x1000	15	190 700,-	237 300,-	65 300,-
B-M/SPACE 100x120x1,5	SA0356-xx	1200x1000	15	206 200,-	256 600,-	67 200,-
B-M/SPACE 100x130x1,5	SA0357-xx	1300x1000	15	262 800,-	327 500,-	71 500,-
B-M/SPACE 100x140x1,5	SA0358-xx	1400x1000	15	279 000,-	347 400,-	72 100,-
B-M/SPACE 100x150x1,5	SA0359-xx	1500x1000	15	293 900,-	366 000,-	74 000,-
B-M/SPACE 100x160x1,5	SA0360-xx	1600x1000	15	311 900,-	389 000,-	74 600,-
B-M/SPACE 100x170x1,5	SA0361-xx	1700x1000	15	326 900,-	407 700,-	75 800,-
B-M/SPACE 100x180x1,5	SA0362-xx	1800x1000	15	359 200,-	448 100,-	78 300,-
B-M/SPACE 100x190x1,5	SA0363-xx	1900x1000	15	407 100,-	507 800,-	82 700,-
B-M/SPACE 100x200x1,5	SA0364-xx	2000x1000	15	453 100,-	565 000,-	85 200,-

MÉRETRE IGAZÍTÁS / VÁGÁS:

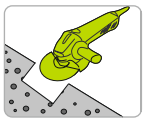

A tálca vágható, amennyiben a beépítés helye ezt megkívánja. A vágás végezhető minden arra alkalmas vágó eszközzel. Vágás szabályait lásd a 186-187. oldalon!



VÁZSZERKEZET

STS

Külön rendelhető lásd 189. oldalon

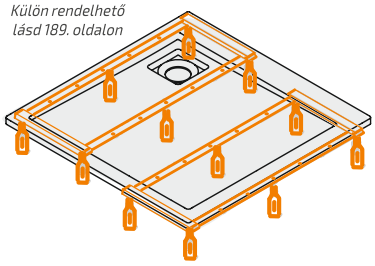



Az öntött márvány anyag keresztmetszete



Alapanyag: öntött márvány

Tálca szín: 4 db

Bővebb infó itt + 194. old.

Alátámasztó vázszerkezet rendelhető!

Bővebb infó 189. old.

Zuhanytálca szi fon tartozék

Bővebb infó itt.

Zuhanytálca előlap rendelhető

Bővebb infó 154. old.

Zuhanytálca *VÁGHATó*

Bővebb infó 186-187. old.

Akadály-mentesen használható

Vízlehúzó zuh.tálcáról rendelhető

Bővebb infó 183. old.

***Pro Safe csúszásmentes* felület rendelhető**

Bővebb infó itt és a 150-151. old.

A katalógusban szereplő árak ajánlott eladási árak, melyek tartalmazzák a 27% áfa összegét!